INSTRUCCIONES DE INSTALACIÓN Y OPERACIÓN DE# WC116L

Ventilador de techo de doble corredera/ Control de luz LED

LEA Y GUARDE ESTAS INSTRUCCIONES

ADVERTENCIA ! APAGUE EL FUSIBLE O INTERRUPTOR DE CIRCUITO.

1. **PRECAUCIONES DE SEGURIDAD:**
   ADVERTENCIA: Para evitar el incendio, descargas eléctricas y lesiones graves a las personas, lease minuciosamente todas las instrucciones. Lea minuciosamenteel Manual del Usuario antes de instalar el control del ventilador de techo. Guarde el manual del usuario para referencia futura.
2. Para evitar descargas eléctricas posibles, Compruebe que esté apagada en la caja de fusibles principal o en el panel del interruptor de circuito antes de realizar el cableado.
3. Este control está diseñado para operar un ventilador de techo con dl juego de luz LED. Este control de pared dispone un rango de 1,25 amperios a l20 voltios. Si su ventilador de techo está equipado con un control de interruptor de cadena de velocidad variable, compureba haber configurado el control de velocidad a la velocidad más alta antes de instalar el control de pared. Por lo que evitará velocidades inocorrectas y posibles daños a su ventilador de techo.
4. Comprueba que no haya cables expuestos fuera de los conectores.
5. Debe cumplir con los códigos eléctricos nacionales y locales en todo el cableado. Si cree que no tiene suficientes conocimientos o experiencias en el cableado eléctrico , pida a un electricista autorizado que instale el control de su ventilador. Cualquier trabajo eléctrico no descrito en este manual debe ser realizado por un electricista autorizado.
6. Si usa este control con algunos ventiladores de techo, podrá provocar incendios, descargas eléctricas y lesiones graves a las personas. Sólo puede usar este control de ventilador con ventiladores de techo que controlados solamente por velocidad de capacitores.

INSTALACIÓN

NOTA: Se requiere en la instalación de este control el cable de tres conductores con cable a tierra que se extienden entre la caja de control de pared y la salida del ventilador de techo.

1. Tras apagar la caja de fusibles principal o el panel del interruptor, retire la placa de pared existente y el interruptor.
2. Proceda a hacer las conexiones de cables de la siguiente manera:
   a. Ponga el botón de la luz en el control de pared en la posición-y ponga el botón de velocidad en el control de la pared en la posición 0. (Fig.1)
   b. Haga las conexiones de los cables (Fig.1) y sujete los cables con las tuercas de cable suministradas.
   -Conecta el cable negro del ventilador al cable negro marcado "Al motor L" desde el control de velocidad.
   -Conecta cable negro marcado "AC in L" desde el control de velocidad con el cable negro de la fuente de suministro de A / C.
   -Cable blanco del ventilador al cable blanco de la fuente alimenta-dora de A/C.
   -Conecta el cable azul del ventilador al cable azul marcado "para luz" desde el control de luz a través de un cable rojo que se muestra en la Fig.1, el cable rojo puede ser de un color diferente dependiendo de su ubicación, si no está seguro, consulte con un electricista calificado.
   -Conecte el cable de tierra del ventilador (verde) al cable de tierra del hogar.

   Si dispone un cable de tierra en su caja de salida(verde o cobre desnudo), lo conecte con el cable de tierra del control de pared; de lo contrario, conecte el cable de tierra del control de pared directamente a uno de los tornillos de la caja de salida.
3. Sujete el control de pared WC116L a la caja de salida usando los dos tornillos de 6-32" x 3/4" provistos.
4. Sujeta la placa frontal sobre el control de pared WC116L con los dos tornillos de 6-32" x 1/4" provistos.

¡ADVERTENCIA! ¡INSTALE "EN SERIE" SÓLO !

No conecte con el cable común y caliente de circuito eléctrico o el interruptor será dañado. Consulte el siguiente diagrama

Figura 1

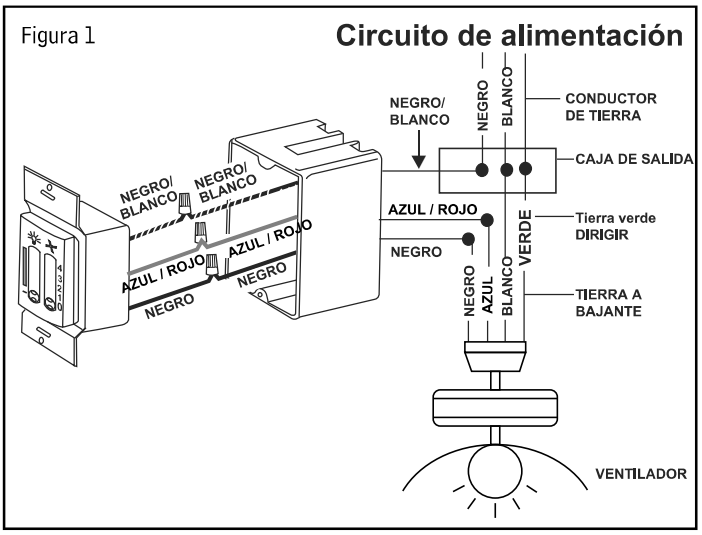
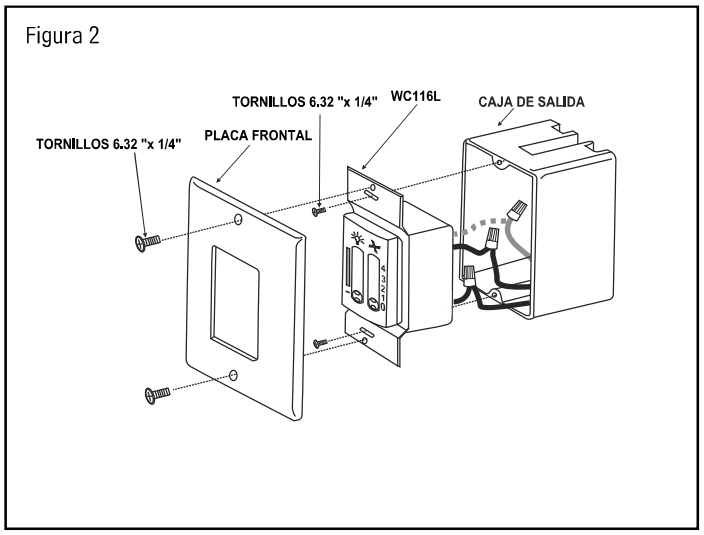
Figura 2